■BCA R
Elektromos légfűtő szabályozással

Szerelési és használati utasítás

■BCA / BCA R

A Fűtőpatronok vízszintesen vagy függőlegesen is beépíthetőek.
Az automatikus hővédelmek megfelelő működésének biztosítása érdekében a csatlakozódobozt nem szabad vízszintes elrendezésnél a cső alá fordítva szerelni.

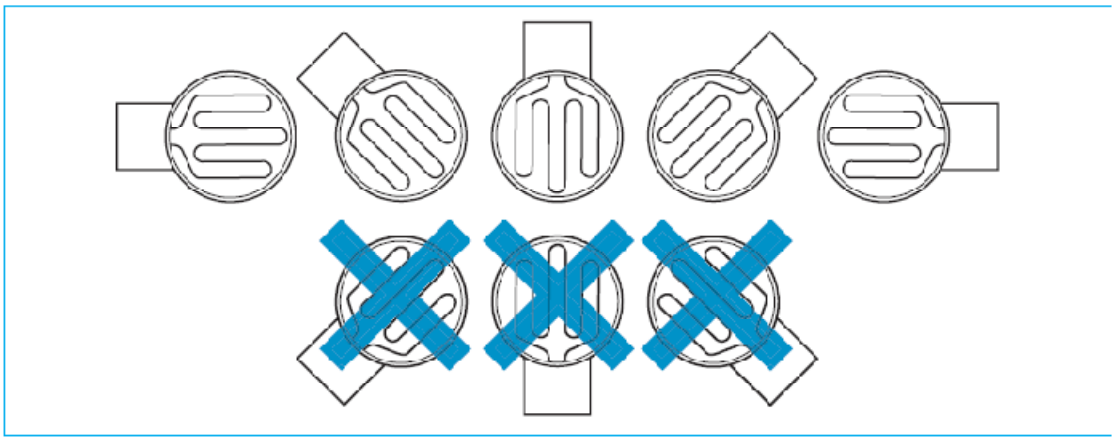

Biztonsági okokból és az egyenletes hőmérséklet eloszlás érdekében a fűtőpatron előtt és után 2 átmérőnyi hosszon legyen egyenes csőszakasz és ne szereljenek be rácsot, mennyiségszabályozót, idomot.

■BCA R

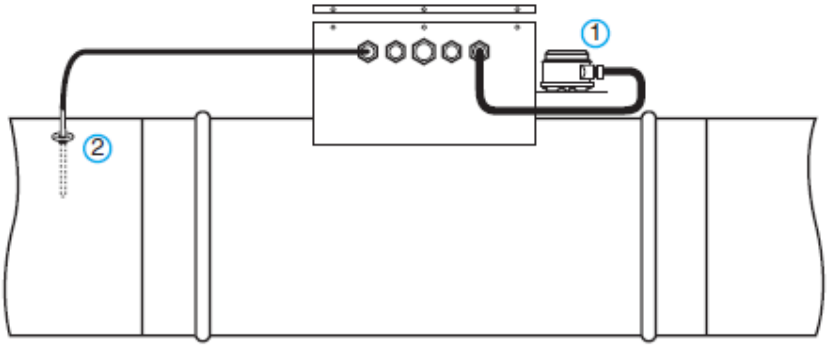

1 : Áramlásérzékelő (nyomásérzékelős)
2 : Csatornaszenzor (hőmérséklet) távolsága a fűtőbetétektől
300 és 800 mm között

Elektromos kapcsolás (egyfázisú BCA R)

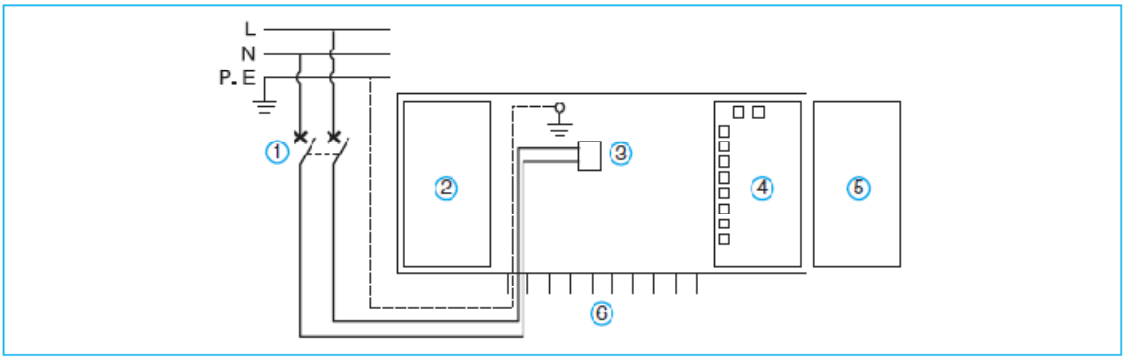

1 Főkapcsoló
2 Statikus Blokk
3 Tápfeszültség csatlakozó 230V 1fázis
4 Szabályozó áramkör
5 Áramlásérzékelő (nyomáskapcsolós)
6 Tömszelencék

Elektromos kapcsolás háromfázisú BCA R esetén

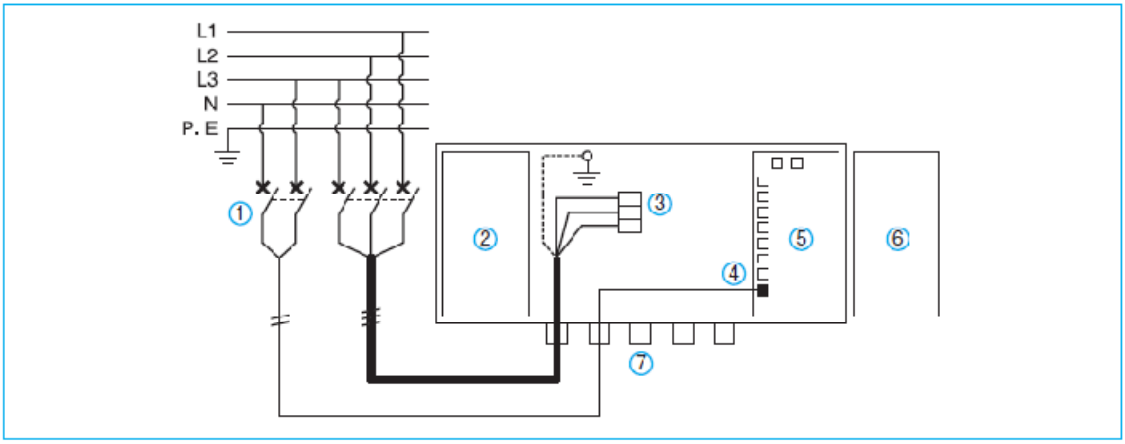

1 : Főkapcsoló
2 : Statikus blokk.
3 Tápfeszültség csatlakozó 400V 3f
4 Adapter kártya 230V
5 Szabályozó áramkör
6 Áramlásérzékelő (nyomáskapcsolós)
7 Tömszelencék

Szabályozó áramkör csatlakozásai

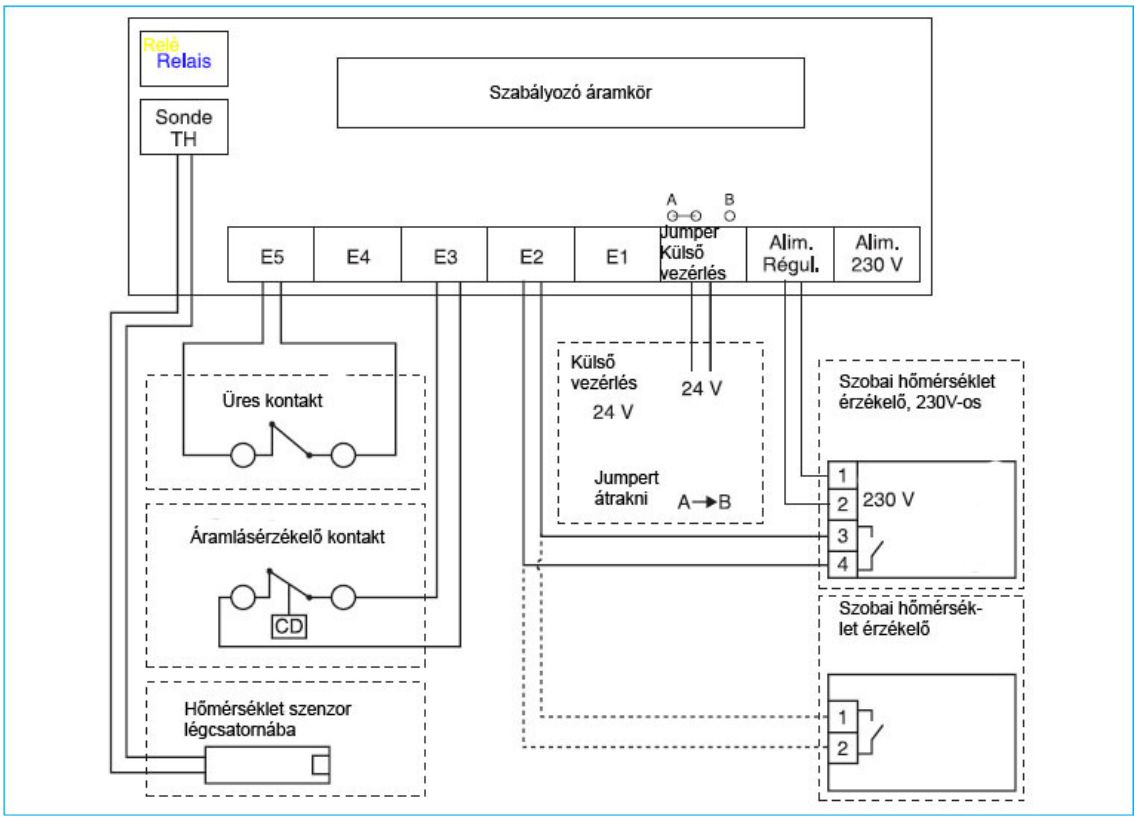

Megnevezés	Magyarázat
Alim 230V	230V csatlakoztatás
alim Regul	Szobaszenzor tápfeszültség csatlakozó
Jumper, Külső vezérlés	Külső vezérlés 24V
Relais	Relé, bekötve gyárilag
Sonde Th	Csatorna hőmérséklet szenzor
E1	Automatikusan visszaálló hővédelem, bekötve
E2	Szobaszenzor csatlakozó: rövidzárat eltávolítani, szenzort bekötni
E3	Áramlásérzékelő csatlakozó: rövidzárat eltávolítani, szenzort bekötni
E4	Manuálisan visszaálló hővédelem: rövidzárat eltávolítani, szenzort bekötni
E5	Üres kontakt: beköthető egyéb védelem, vagy megszakítás (rövidzárat eltávolítani, szenzort bekötni)

FIGYELMEZTETÉSEK

• Az elektromos berendezéseknek meg kell felelniük a hatályos előírásoknak.
• Az fűtőpatront ki kell kapcsolni, ha leáll a légáramlás.
• A fűtőpatron kikapcsolása után a ventilátort még üzemeltessük 5-10 percig egy utánfutó időzítő kapcsolással.
• Mindennemű szerelés előtt áramtalanítsa a készüléket.
• Ellenőrizzék, hogy a légcsatornában nem maradt-e idegen test.
• A két hővédelmi kontaktusra (automata ill. manuális) a védelmet kell rákapcsolni. Ezeket a kontaktusokat nem szabad a levegő hőmérsékletének szabályozására felhasználni

BCA R szabályozása

A fűtőpatron szabályozásához szükséges egy légcsatorna hőmérséklet szenzor vagy szoba termosztát.

Működés csatornaszenzorral:

1) Helyezze a szenzort 300 és 800 mm-re a fűtőbetétektől.
2) Csatlakoztassa a szenzort a terminál "Sonde TH" kapcsaira.
3) Állítsa be a befúvási hőmérsékletet a potenciométer csavarásával egy kis csavarhúzóval.

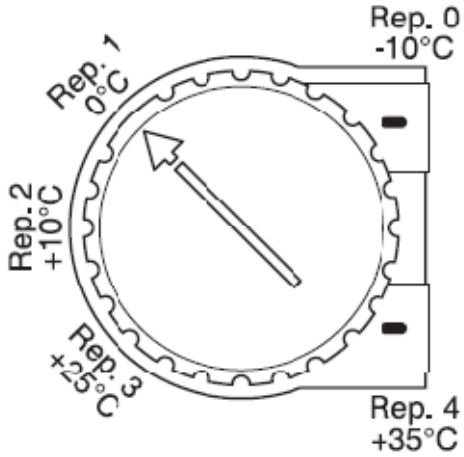

Csatornaszenzor -10-25°C (11090902)

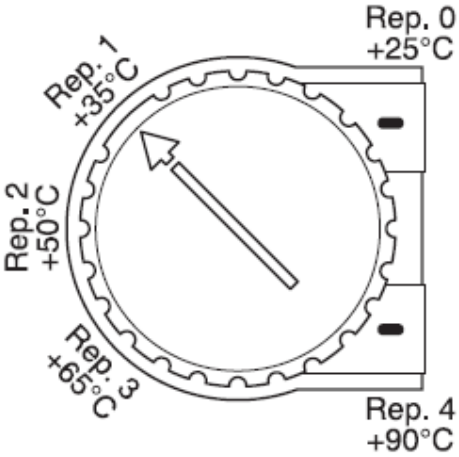

Csatornaszenzor +25-90℃ (11090900)

Működés szoba hőmérséklet szenzorral:

1) Szerelje fel a szobahőmérséklet érzékelőt a tartózkodási zónába.
2) Csatlakoztassa a szobatermosztátot az "E2" kapcsokra.
3) Állítsa be a kívánt hőmérsékletet a szobaszenzoron.

Ha mind a csatorna szenzorról, mind a szobaszenzorról egyszerre szeretné vezérelni a fűtőpatront, akkor mindkét fenti utasítás sorozatot hajtsa végre.

Külső vezérlés 24V-ról:

Ez a funkció lehetővé teszi, hogy a szabályozó egy külső 0-24V jel alapján változtassa a fűtőpatron teljesítményét.
Például épületfelügyeleti rendszerről vagy időzítő óráról. Ekkor csak a 24V-os jelet kell a szabályozó áramkörhöz csatlakoztatni, a következőképpen:
1) Csatlakoztassa a 24V jelet a „pilote” (Jumper) csatlakozókhoz.
2) Állítsa át a jumper kapcsolót A-ból B-állásba

Távvezérlés kikapcsolása
Állítsa vissza a jumper kapcsolót B-ből A-állásba.